FUNNEL WITH SHORT STEM

angle 60°

These funnels possess high chemical and thermal resistance.
Typical use: filtering and handling with liquids.

TRICHTER IM WINKEL VON 60°

mit kurzem Stiel

Die Trichter haben eine hohe chemische sowie Wärmebeständigkeit.
Typische Verwendung: Filtration und Handhabung von Flüssigkeiten.

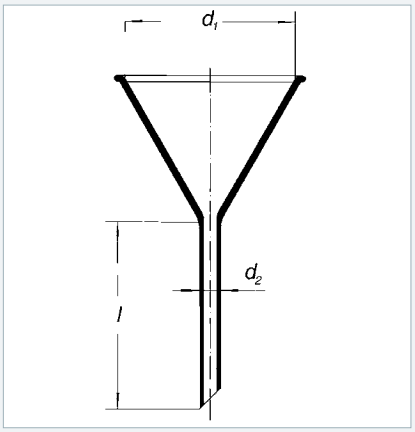

Cat. No. 2350

Catalog No. Katalog-Nr.	d1 (mm)	d2 (mm)	l (mm)	Packing (pcs) Packung (Stück)
n555413001035	35	6	35	10
n555413001045	45	6	45	10
n555413001055	55	8	55	10
n555413001075	75	8	75	10
n555413001085	85	9	85	10
n555413001100	100	10	100	10
n555413001125	125	16	125	10
n555413001150	150	16	150	10
1632413001200	200	24	150	6
1632413001250	250	30	175	2
1632413001300	300	34	175	2

ISO 4798 | CSN 70 4080

NOTES / AUFZEICHNUNGEN